HOT GALVANIZED POWDER COATED

PONTS ÉLÉVATEURS À CISEAUX

XS30, DS35, S40/50

Rotary

XS30

LA CONCEPTION DU PONT ÉLÉVATEUR À CISEAUX D'ENTRAINEMENT COURT XS30 CORRESPOND TOUT PARTICULIÈREMENT AUX CONDITIONS DE TRAVAIL SUR LES PNEUS ET LA CARROSSERIE. UN ATELIER SUPPLÉMENTAIRE UNIVERSEL PEUT ÊTRE RAPIDEMENT INSTALLÉ POUR UN INVESTISSEMENT GÉRABLE - SANS TRAVAUX DE FONDATION.

Le dispositif d'abaissement d'urgence intégré permet l'abaissement dans les cas d'urgence. Le fonctionnement est effectué à distance de sécurité, depuis le tableau de commande.

Le système entièrement hydraulique avec purge automatique intégrée assure la fiabilité du fonctionnement même dans des lieux sales.

Tous les cylindres hydrauliques sont vissables. Cela augmente la facilité d'entretien.

L'arrêt standard CE assure la protection du pied sans déflecteur de pied. Cela rend aussi l'installation au sol possible.

Des boutons poussoirs permettent le fonctionnement sécurisé du pont.

Des documents ou des tablettes peuvent être posés sur le plateau incorporé en option. Convient aussi parfaitement comme écritoire.

Le tableau de commande est muni d'un élément hydraulique préinstallé d'installation facile.

Les arbres de torsion fournissent une sécurité et une synchronisation absolues. Lorsqu'il est complètement monté, le pont est aussi prêt à l'emploi immédiatement et sans aucune tâche d'installation supplémentaire.

La faible hauteur d'espace de la plate forme permet aux véhicules d'être supportés avec peu de distance au sol.

DÉTAILS

En ce qui concerne la protection anticorrosion, la durée de vie est primordiale - y compris la galvanisation standard par voie humide avec thermolaquage supplémentaire.

Le XS30 est muni d'extensions de plateforme pouvant être repliées sur les deux côtés et être facilement verrouillées pour la flexibilité de levage des petits véhicules comme pour les grands.

Deux circuits hydrauliques indépendants fonctionnent avec un total de 4 cylindres de levage, éliminant la nécessité de cliquets de sécurité supplémentaires. Sécurité doublée, par conséquent empêchant le levage ou l'abaissement d'un seul côté.

L'élément de commande est muni d'une jauge de pression standard, et par conséquent prend efficacement en charge l'installation et le diagnostic des fautes. Un petit détail qui a un grand impact.

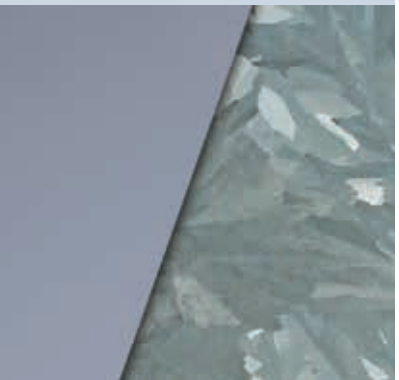

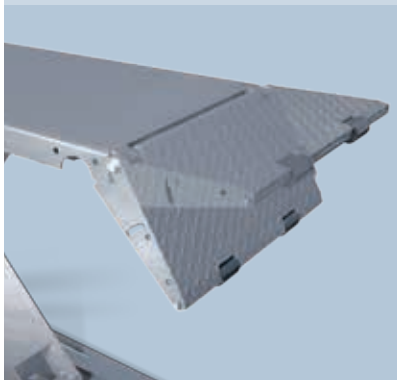

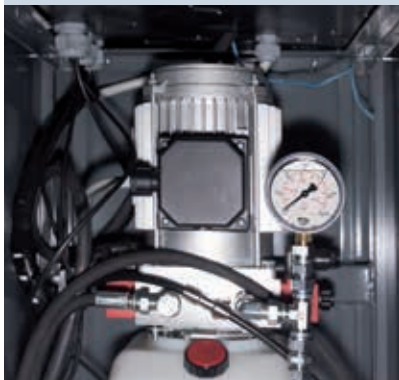

	Modèle :	XS30
	Capacité	3000 kg
A.	Entrainement	930 mm
B.	Longueur totale	2000 mm
C.	Largeur totale	1900 mm
D.	Hauteur d'accès	96 mm
E.	Longueur de plateforme	1400-2000 mm
F.	Largeur de plateforme	515 mm
G.	Intervalle	870 mm
	Puissance nominale	2.2 kW
	Branchement électrique (3 phases)	230/400 V, 50 Hz
	Durée de levage	20 s
	Durée d'abaissement	20 s
	Poids	500 kg

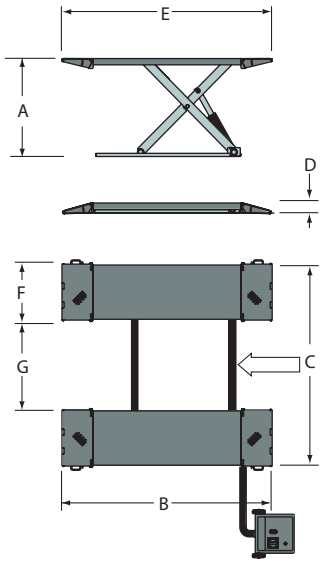

XS30

ACCESSOIRES

Rampes longues pour accès aux voitures de sport, numéro de pièce ROT-V1193

Traverse pour levage des véhicules avec points d'ancrages sur les sections intermédiaires des plateformes, pièce numéro ROT-V1132 (image similaire)

4 tampons en caoutchouc, de 40 mm de haut, pièce numéro T4B

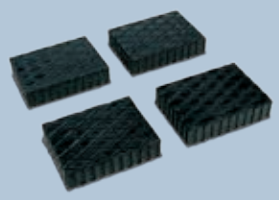

OPTIONS

Kit mobile pour flexibilité d'application (y compris les raccords de traverses), pièce numéro Mk-XS30

4 tampons en caoutchouc, de 40 mm de haut, pièce numéro T4

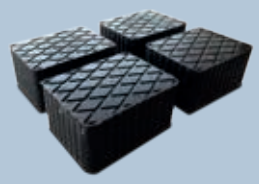

DS35

LE BAS PROFIL DU PONT À DOUBLE CISEAUX DS35 A ÉTÉ CONÇU SPÉCIALEMENT POUR L'ATELIER DE RÉVISION. LA CONSTRUCTION À FIXATION AU SOL ET SANS FONDATION PERMET LA FLEXIBILITÉ DU CHOIX DE L'EMPLACEMENT.

Le dispositif d'abaissement d'urgence intégré permet l'abaissement dans les cas d'urgence. Le fonctionnement est effectué à distance de sécurité, depuis le tableau de commande.

Le système entièrement hydraulique avec purge automatique intégrée assure la fiabilité du fonctionnement même dans des lieux sales.

Tous les cylindres hydrauliques sont vissables. Cela augmente la facilité d'entretien.

L'arrêt standard CE assure la protection du pied sans déflecteur de pied, ce qui rend l'installation au sol possible.

Des boutons poussoirs permettent le fonctionnement sécurisé du pont.

Des documents ou des tablettes peuvent être posés sur le plateau incorporé en option. Convient aussi parfaitement comme écritoire.

Le tableau de commande est muni d'un élément hydraulique préinstallé, monté sur le pont à l'usine, qui permet une grande facilité d'installation. Il peut être positionné sur la gauche ou la droite.

La faible distance de hauteur de la plate forme permet aux véhicules d'être supportés avec peu d'espace au sol.

DÉTAILS

En ce qui concerne la protection anticorrosion, la durée de vie est primordiale - y compris la galvanisation standard par voie humide avec thermolaquage supplémentaire.

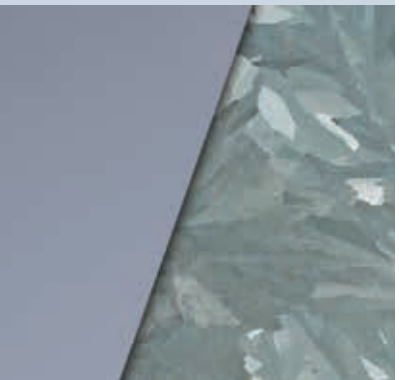

Le DS35 est muni d'extensions de plateforme pouvant être repliées sur les deux côtés et être facilement verrouillées pour la flexibilité de levage des petits véhicules comme des grands.

Le système hydraulique double maitre esclave avec un total de 4 cylindres de levage élimine la nécessité de cliquets de sécurité supplémentaires. Sécurité doublée, par conséquent empêchant le levage ou l'abaissement d'un seul côté.

L'élément de commande est muni d'une jauge de pression standard, et elle prend donc efficacement en charge l'installation et le diagnostic de fautes. Un petit détail qui a un grand impact.

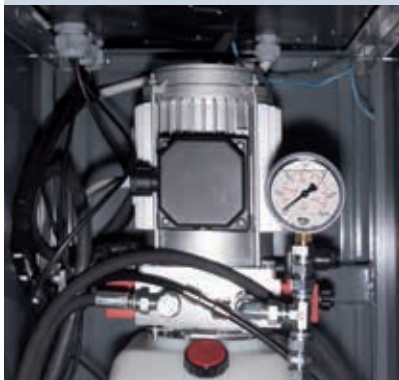

	Modèle :	DS35
	Capacité	3500 kg
A.	Entrainement	1945 mm
B.	Longueur totale	2120 mm
C.	Largeur totale	2080 mm
D.	Hauteur du pont élévateur	98 mm
E.	Longueur de plateforme	1470-2120 mm
F.	Largeur de plateforme	600 mm
G.	Intervalle	800 mm
	Puissance nominale	3 kW
	Branchement électrique (3 phases)	230/400 V, 50 Hz
	Durée de levage	35 s
	Durée d'abaissement	40 s
	Poids	750 kg

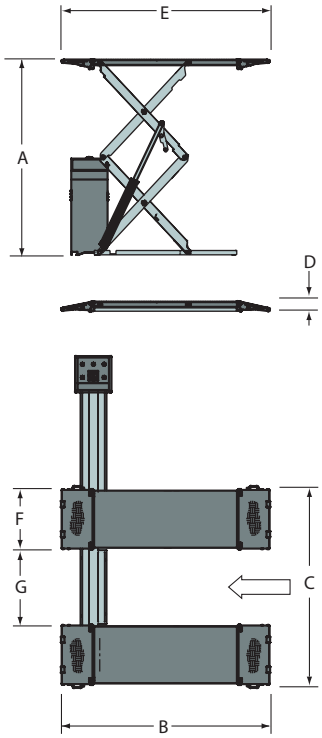

DS35

ACCESSOIRES

Rampes d'accès longues pour voitures de sport, pièce numéro ROT-L945

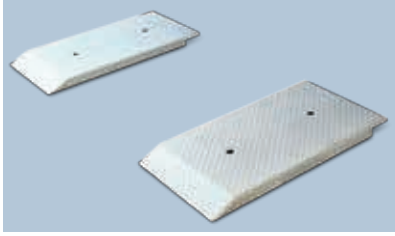

OPTIONS

Châssis de montage au sol, galvanisé à chaud (rampes de décharge requises), pièce numéro ROT-L1274

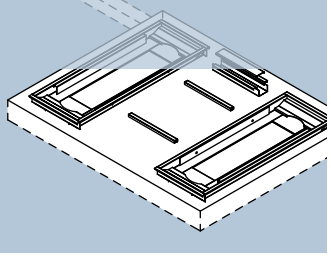

Traverse pour levage des véhicules avec points d'ancrages sur les sections intermédiaires des plateformes, pièce numéro ROT-L983 (image similaire)

Rampes de décharge pour montage de châssis au sol, pièce numéro ROT-L1161

4 tampons en caoutchouc, de 40 mm de haut, pièce numéro T4B

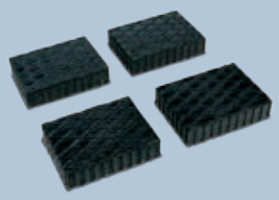

Kit d'alimentation (230 V), pièce numéro ROT-LPK230V

4 tampons en caoutchouc, de 80 mm de haut, pièce numéro T4

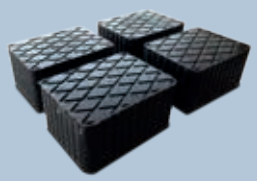

S40/50

LES PONTS À CISEAUX DE LA SÉRIE S40/50 SONT D'EXCELLENTES PLATEFORMES ÉLÉVATRICES UNIVERSELLES POUR LA ZONE DE RÉCEPTION, LE TRAVAIL DE PARALLÉLISME, LES LIEUX DE DIAGNOSTIC (SYSTÈMES D'ASSISTANCE), ET LES RÉPARATIONS. SELON LA SECTION D'APPLICATION, LA SÉRIE S40/50 EST DISPONIBLE EN QUATRE CONFIGURATIONS BASIQUES ET DEUX LONGUEURS DE PLATEFORME DIFFÉRENTES.

Tous les cylindres hydrauliques sont vissables. Cela augmente la facilité d'entretien.

Le dispositif d'abaissement d'urgence intégré permet l'abaissement dans les cas d'urgences. Le fonctionnement est effectué à distance de sécurité, depuis le tableau de commande.

Le système hydraulique double maitre esclave avec un total de 4 cylindres de levage permet le levage ou l'abaissement d'un seul côté.

L'élément de commande est muni d'une jauge de pression standard, et par conséquent prend efficacement en charge l'installation et le diagnostic de fautes.

L'arrêt standard CE assure la protection du pied sans déflecteur de pied. Cela rend aussi l'installation au sol possible.

Des boutons poussoirs permettent le fonctionnement sécurisé du pont.

Des documents ou des tablettes peuvent être posés sur le plateau incorporé en option. Convient aussi parfaitement comme écritoire.

Le tableau de commande est muni d'un élément hydraulique préinstallé, monté sur le pont à l'usine, qui permet une grande facilité d'installation. Il peut être positionné sur la gauche ou la droite.

Les cylindres principaux sont munis de la fonction de décharge pneumatique verrouillable. Cela assure un parallélisme précis et un niveau élevé de sécurité au travail.

En ce qui concerne la protection anticorrosion, la durée de vie est primordiale - y compris la galvanisation standard par voie humide avec thermolaquage supplémentaire.

La stabilité avec la faible hauteur d'espace simultanée assure un parallélisme précis des roues. Les ciseaux sont de fabrication en matériel robuste.

DÉTAILS

Préparé pour le parallélisme 3D standard.

Pour tous les modèles LT, les plateformes élévatrices sont munies d'extensions de plateforme pouvant être prolongées sans étapes pour la flexibilité de compatibilité des petits véhicules comme des grands.

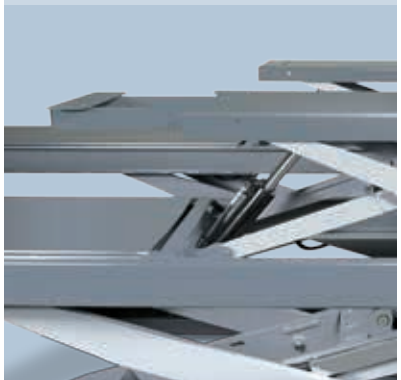

Les encoches intégrées de la surface d'accès permettent le montage de toutes les tables standards rotatives. La surface de contact, ainsi que la plaque de calage sont galvanisées à chaud. Les encoches peut être complètement refermées lorsqu'aucune table rotative n'est utilisée.

La plaque galvanisée à chaud peut être verrouillée pneumatiquement rendant le parallélisme facile. Les paliers à roulement à billes permettent une opération fiable et sans problème et assurent une longue vie.

	Modèle :	S40N-48	S50N-48	S50N-52	S40NAK-48	S50NAK-48	S50NAK-52	S40LT-48	S50LT-48	S50LT-52	S40LTAK-48	S50LTAK-48	S50LTAK-52
	Capacité	4000 kg	5000 kg	5000 kg	4000 kg	5000 kg	5000 kg	4000 kg	5000 kg	5000 kg	4000 kg	5000 kg	5000 kg
	Capacité du pont élévateur	-	-	-	-	-	-	3500 kg	3500 kg	3500 kg	3500 kg	3500 kg	3500 kg
A.	Entrainement sous sol/sur sol	1790/2080 mm	1790/2080 mm	1790/2080 mm	1790/2080 mm	1790/2080 mm	1790/2080 mm	1790/2080 mm	1790/2080 mm	1795/2080 mm	1790/2080 mm	1790/2080 mm	1790/2080 mm
B.	Entrainement du pont élévateur	-	-	-	-	-	-	450 mm	450 mm	450 mm	450 mm	450 mm	450 mm
	Longueur total sous sol	5610 mm	5610 mm	6010 mm	5610 mm	5610 mm	6010 mm	5610 mm	5610 mm	6010 mm	5610 mm	5610 mm	6010 mm
C.	Longueur total sur sol rampes d'accès courtes/longues	6520/6980 mm	6920/7380 mm	6920/7380 mm	6520/6980 mm	6920/7380 mm	6920/7380 mm	6520/6980 mm	6920/7380 mm	6920/7380 mm	6520/6980 mm	6920/7380 mm	6920/7380 mm
D.	Largeur complète (selon l'installation)	2130-2230 mm	2130-2230 mm	2130-2230 mm	2130-2230 mm	2130-2230 mm	2130-2230 mm	2130-2230 mm	2130-2230 mm	2130-2230 mm	2130-2230 mm	2130-2230 mm	2130-2230 mm
E.	Hauteur d'accès	270 mm	285 mm	285 mm	270 mm	285 mm	285 mm	270 mm	285 mm	285 mm	270 mm	285 mm	285 mm
F.	Longueur de plateforme	4800 mm	4800 mm	5200 mm	4800 mm	4800 mm	5200 mm	4800 mm	4800 mm	5200 mm	4800 mm	4800 mm	5200 mm
G.	Longueur de la plateforme élévatrice	-	-	-	-	-	-	1530-1990 mm	1530-1990 mm	1530-1990 mm	1530-1990 mm	1530-1990 mm	1530-1990 mm
H.	Largeur de plateforme	665 mm*	665 mm*	665 mm*	665 mm*	665 mm*	665 mm*	665 mm*	665 mm*	665 mm*	665 mm*	665 mm*	665 mm*
I.	Largeur de la plateforme élévatrice	-	-	-	-	-	-	520 mm	520 mm	520 mm	520 mm	520 mm	520 mm
J.	Intervalle	800-900 mm	800-900 mm	800-900 mm	800-900 mm	800-900 mm	800-900 mm	800-900 mm	800-900 mm	800-900 mm	800-900 mm	800-900 mm	800-900 mm
	Taux de puissance	3 kW	3 kW	3 kW	3 kW	3 kW	3 kW	3 kW	3 kW	3 kW	3 kW	3 kW	3 kW
	Branchement électrique (3 phases)	230/400 V, 50 Hz	230/400 V, 50 Hz	230/400 V, 50 Hz	230/400 V, 50 Hz	230/400 V, 50 Hz	230/400 V, 50 Hz	230/400 V, 50 Hz	230/400 V, 50 Hz	230/400 V, 50 Hz	230/400 V, 50 Hz	230/400 V, 50 Hz	230/400 V, 50 Hz
	Port d'alimentation d'air comprimé				4-8 bar	4-8 bar	4-8 bar				4-8 bar	4-8 bar	4-8 bar
	Durée de levage	40 s	55 s	55 s	40 s	55 s	55 s	40 s	55 s	55 s	40 s	55 s	55 s
	Durée de levage		-	-		-	-	20 s	20 s	20 s	20 s	20 s	20 s
	Durée d'abaissement	40 s	40 s	40 s	40 s	40 s	40 s	40 s	40 s	40 s	40 s	40 s	40 s
	Durée d'abaissement de la plateforme élévatrice	-	-	-	-	-	-	20 s	20 s	20 s	20 s	20 s	20 s
	Poids	1910 kg	2160 kg	2250 kg	2010 kg	2260 kg	2350 kg	2210 kg	2460 kg	2550 kg	2310kg	2560 kg	2650 kg

* Dimensions y compris les rails de la plateforme élévatrice
N Pont ciseaux standard
AK Pour parallélisme
LT Avec plateforme élévatrice
LTAK Pour parallélisme avec plateforme élévatrice

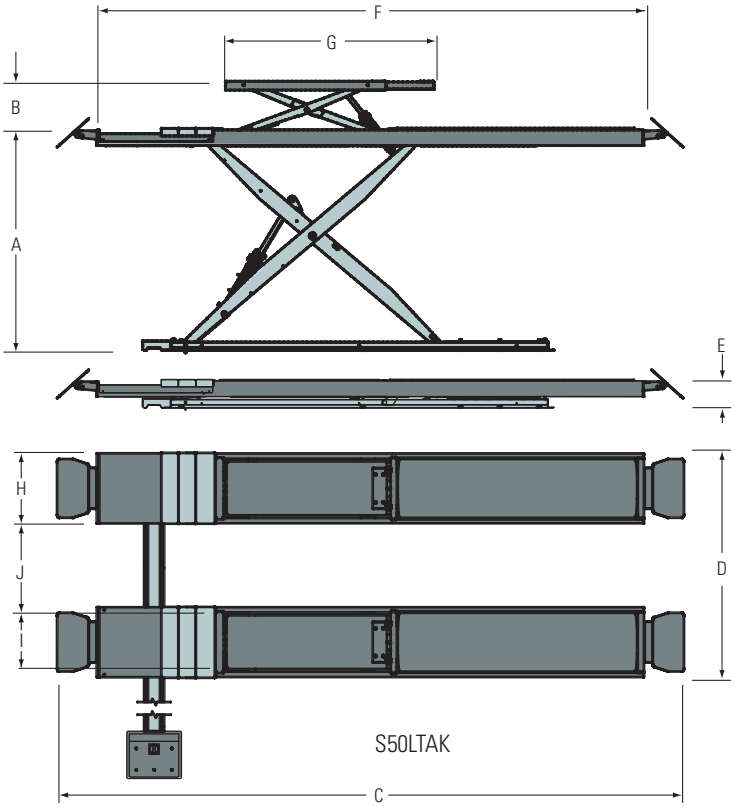

OPTIONS

Kit d'illumination (4 unités LED, 24 V), pièce numéro ROT-1321

Testeur de distance PD4 (hydraulique) - ne peut pas être installé ultérieurement, pièce numéro PD4

Kit de parallélisme de roues (kit de cliquets, plaques), numéro de pièce ROT-AK-S40/S50

ACCESSOIRES

Rampe d'accès pour installation sur sol, numéro d'article RMP-S40/S50

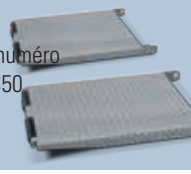

Kit d'extension pour rampe d'accès pour installation sur sol, numéro d'article EXRMP-S40/S50

4 tampons en caoutchouc, de 40 mm de haut, pièce numéro T4B

4 tampons en caoutchouc, de 80 mm de haut, pièce numéro T4

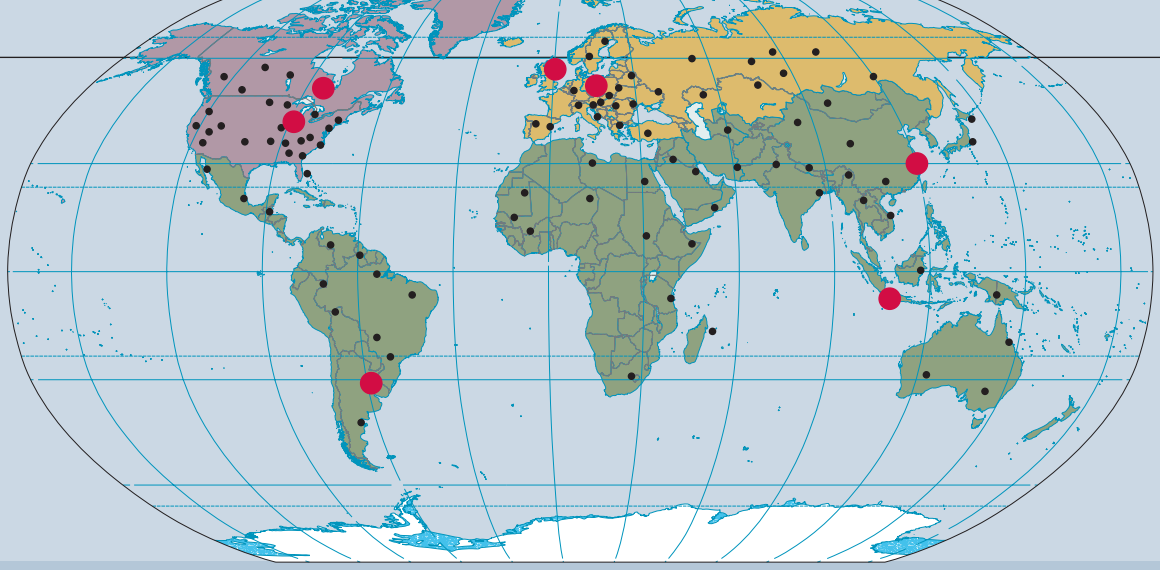

FAITES COMME CHEZ VOUS - AGISSEZ GLOBALEMENT

UNE ÉTROITE COLLABORATION AVEC NOS CLIENTS ET UNE CONNAISSANCE APPROFONDIE DE LEURS BESOINS SONT LES OBJECTIFS DE NOTRE SOCIÉTÉ. NOUS BÂTISSONS CETTE ÉTROITE COLLABORATION GRÂCE À NOS AGENCES DU MONDE ENTIER – ET NOUS MAINTENONS EN MÊME TEMPS UN HAUT NIVEAU DE FLEXIBILITÉ DE PRODUITS.

Cette belle réussite de Rotary Lift commença en 1924. Le fondateur de la société Peter Lunati a été tellement inspiré par la chaise à hauteur réglable de son coiffeur qu'il créa le premier pont élévateur de véhicule au monde. Le pont pouvait tourner. Ce concept permis aux véhicules non seulement de monter en avant sur le pont. Ils pouvaient aussi redescendre du pont dans la même direction - une caractéristique importante de la conception, il faut savoir qu'à l'époque il était extrêmement difficile à un véhicule de reculer. Le brevet du pont élévateur a été accordé le 1er Septembre 1925 et la société Rotary Lift fut fondée.

Au cours des 90 dernières années, Rotary Lift s'est agrandi pour devenir le plus grand fabricant au monde de plateformes élévatrices de véhicules. Avec un siège de Madison, Indiana, (USA), et un bureau central Européen à Bräunlingen, Allemagne, de nombreuses agences commerciales à travers le monde satisfont les demandes de nos clients.

Avec ce réseau unique, Rotary Lift peut reconnaitre les tendances locales des marchés à leur prémices et d'utiliser cette connaissance pour produire des standards mondiaux. L'agrément mondial du produit par de nombreux fabricants automobiles souligne la réussite de cette abord.

Siège
Madison, Indiana, USA

Bureau central Européen
Bräunlingen, Allemagne

Rotary
Un des premiers ponts élévateurs de Rotary Lift

BlitzRotary GmbH
info@blitzrotary.com
www.blitzrotary.com

A DOVER COMPANY

Zentrale
Hüfinger Straße 55
D-78199 Bräunlingen
Fon +49.771.9233.0
Fax +49.771.9233.99

Niederlassung Offenburg
Waltersbündt 3
D-77749 Hohberg-Hofweier
Fon +49.7808.94399.0
Fax +49.7808.94399.19

Niederlassung Bremen
Hinterm Sielhof 22
D-28277 Bremen
Fon +49.421.54906.906
Fax +49.421.54906.19

107785 Sujet à des modifications techniques. Les données sont publiées dans des buts publicitaires. XS.DS.S_fr_2015_06